VIA BOWLING PRODUCTS

ZLR-IV 儿童球道

零件图册

2008.12

目录

儿童球道 RBL05-118-00A/B 2
气缸驱动机构 RBL05-118-03-00A 4,8
电机驱动机构 RBL05-118-03-00B 6,10
摆臂升降组件 RBL05-118-04-00 12

ZLR-IV 儿童球道 RBL05-118-00A/B

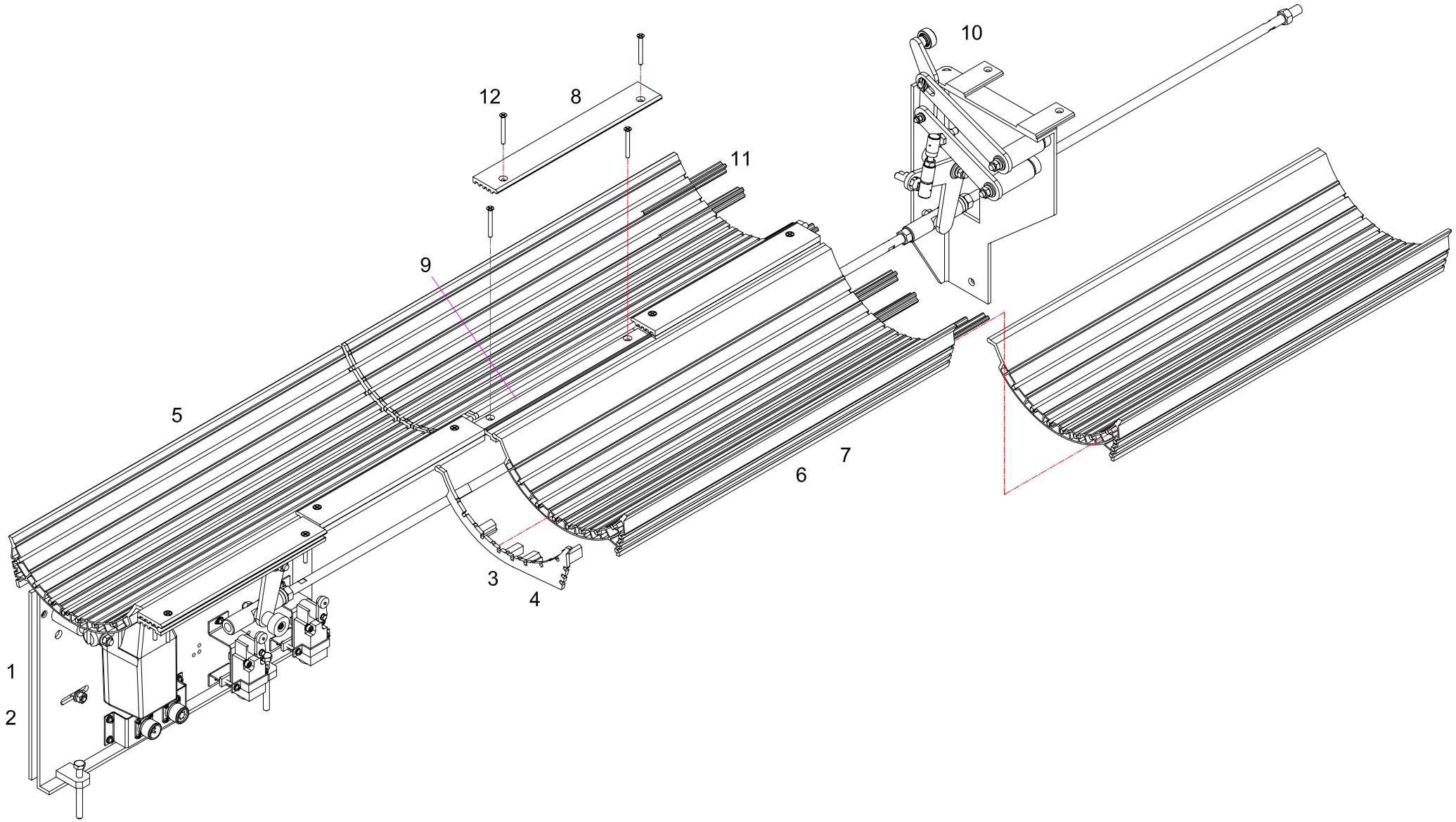

ITEM	PART NO.	DESCRIPTION
1	RBL05-118-03-00A	气缸驱动机构(左、右）
2	RBL05-118-03-00B	电机驱动机构(左、右）
3	RBL05-118-05-02L	球沟封盖 L
4	RBL05-118-05-02R	球沟封盖 R
5	RBL05-118-05-01A	球沟 A
6	RBL05-118-05-01B	球沟 B
7	RBL05-118-05-01C	球沟 C
8	RBL05-117-01	上铰接座
9	RBL05-117-02	下铰接座
10	RBL05-118-04-00	摆臂升降组件(左、右）
11	RBL05-118-05-03	连接条
12	GB951-86 5X45	木螺钉
13		
14		
15		
16		
17		
18		
19		
20		
21		
22		
23		
24		
25		
26		

ITEM	PART NO.	DESCRIPTION
27		
28		
29		
30		
31		
32		
33		
34		
35		
36		
37		
38		
39		
40		
41		
42		
43		
44		
45		
46		
47		
48		
49		
50		
51		
52		

气缸驱动机构 RBL05-118-03-00A

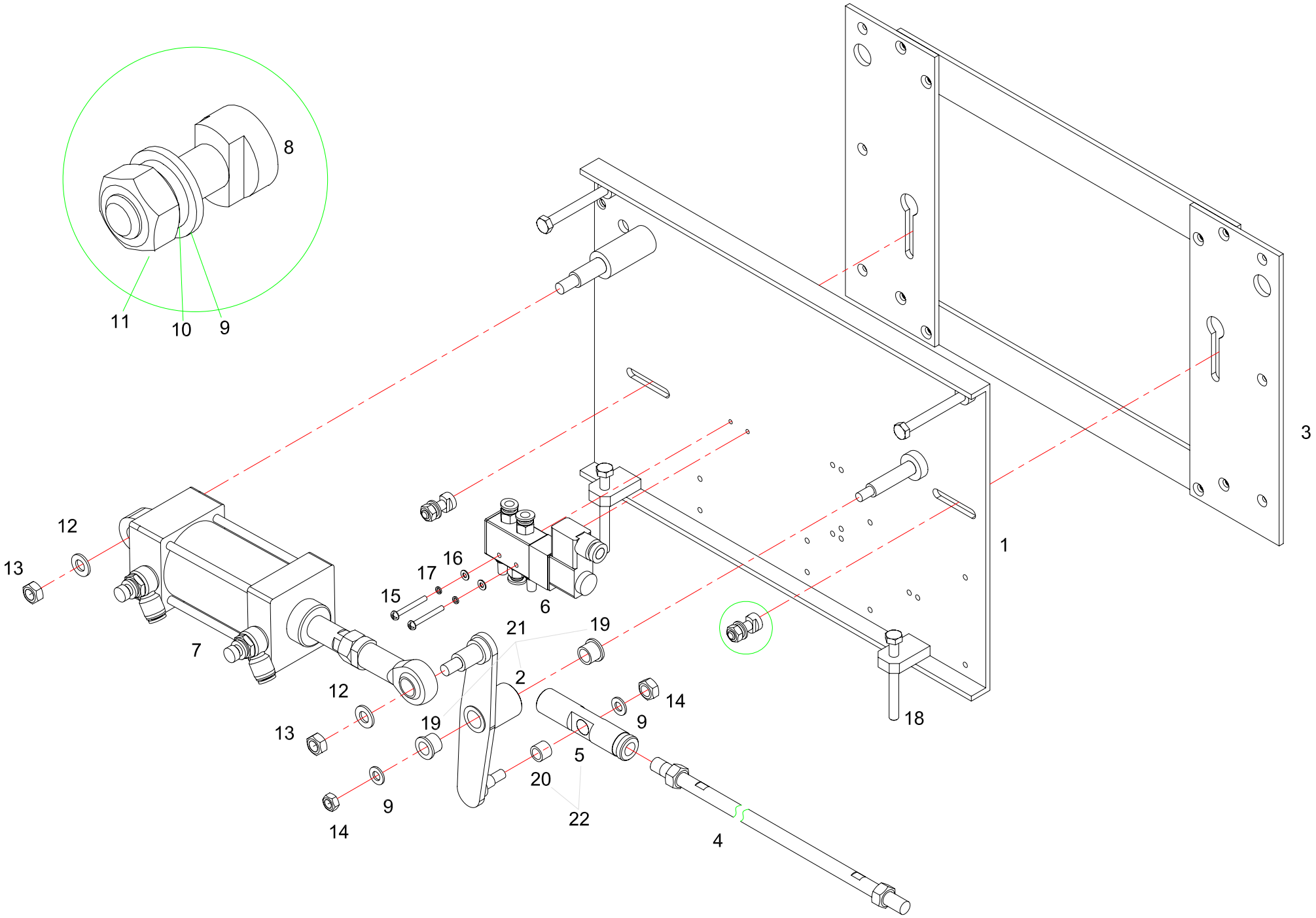

ITEM	PART NO.	DESCRIPTION
1	RBL05-118-08-01-00A	气缸驱动安装板(左、右）
2	RBL05-118-03-02-01-00A	主动摆臂焊件
3	RBL05-118-03-03-00	安装板组件（1）
4	RBL05-118-03-05-00	连杆组件
5	RBL05-117-03-03-01	连杆接
6	RBL05-118-03-07-00A	电磁气阀组件
7	RBL05-118-03-08-00A	气缸组件
8	RBL05-100-09	螺钉
9	GB97.1-85 8	平垫圈
10	GB93-87 8	弹簧垫圈
11	GB6170-86 M8	六角螺母
12	GB97.1-85 10	平垫圈
13	GB/T 6182-2000 M10	锁紧螺母
14	GB/T 6182-2000 M8	锁紧螺母
15	GB818-85 M4X35	十字槽盘头螺钉
16	GB97.1-85 4	平垫圈
17	GB93-87 4	弹簧垫圈
18	GB5780-86 M8X75	六角螺栓
19	RBL05-118-03-02-02	铜套（1）
20	RBL05-117-03-03-02	铜衬套
21	RBL05-118-03-02-00A	气缸主动摆臂组件
22	RBL05-117-03-03-00	连杆接组件
23		
24		
25		
26		

ITEM	PART NO.	DESCRIPTION
27		
28		
29		
30		
31		
32		
33		
34		
35		
36		
37		
38		
39		
40		
41		
42		
43		
44		
45		
46		
47		
48		
49		
50		
51		
52		

电机驱动机构 RBL05-118-03-00B

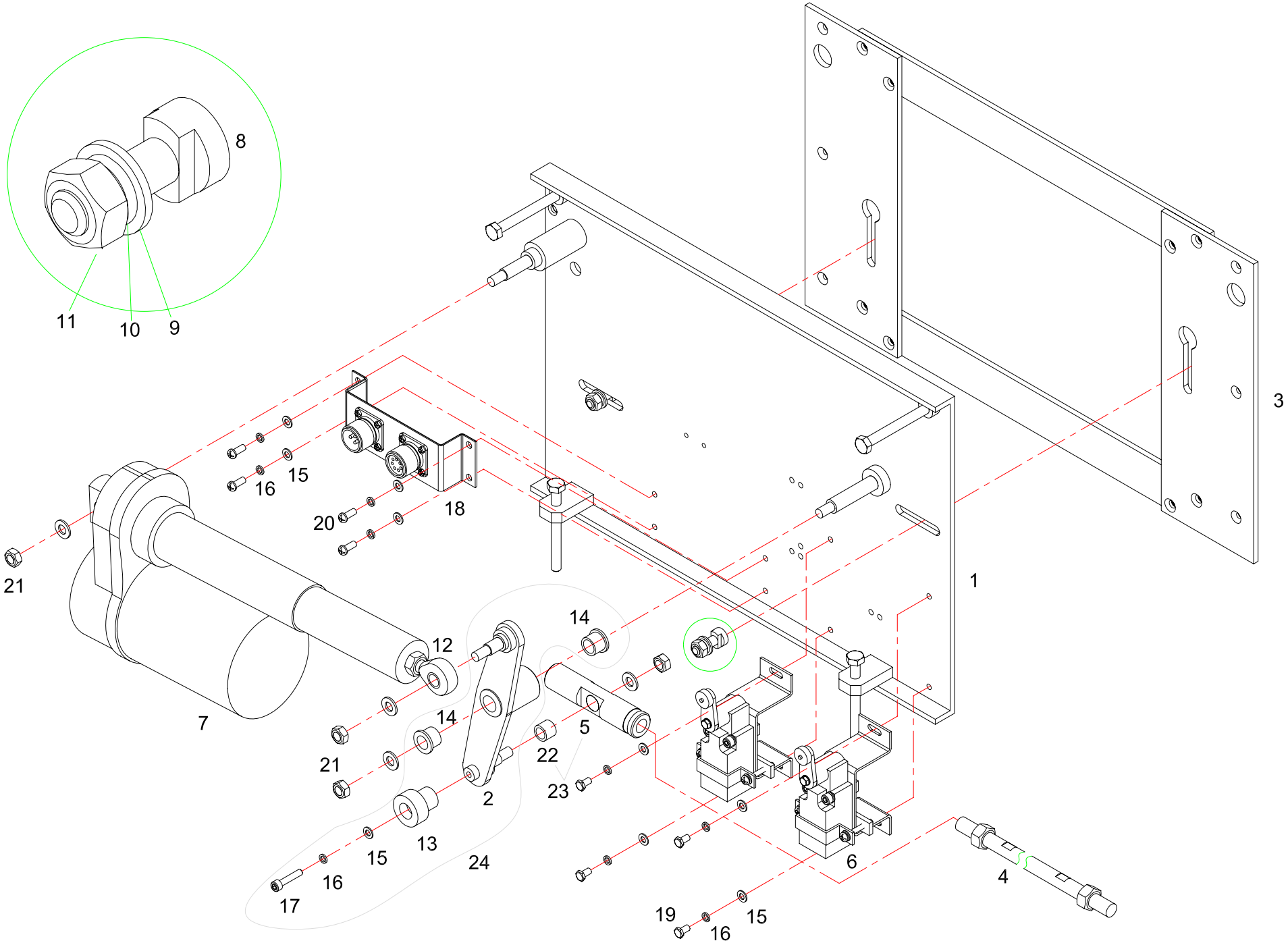

ITEM	PART NO.	DESCRIPTION
1	RBL05-118-08-01-00B	电机驱动安装板(左、右）
2	RBL05-118-03-02-01-00B	电机主动摆臂焊件
3	RBL05-118-03-03-00	安装板组件（1）
4	RBL05-118-03-05-00	连杆组件
5	RBL05-117-03-03-01	连杆接
6	RBL05-118-03-07-00B	限位开关组
7	6410	电机
8	RBL05-100-09	螺钉
9	GB97.1-85 8	平垫圈
10	GB93-87 8	弹簧垫圈
11	GB6170-86 M8	六角螺母
12	SA10F	关节轴承
13	RBL05-118-03-02-03B	撞块
14	RBL05-118-03-02-02	铜套（1）
15	GB97.1-85 5	平垫圈
16	GB93-87 5	弹簧垫圈
17	GB70-85 M5X25	内六角螺钉
18	RBL05-100-08-09-00	插座组
19	GB5780-86 M5X10	六角螺栓
20	GB818-85 M5X10	十字槽盘头螺钉
21	GB/T 6182-2000 M8	六角锁紧螺母
22	RBL05-117-03-03-02	铜衬套
23	RBL05-117-03-03-00	连杆接组件
24	RBL05-118-03-02-00B	电机主动摆臂组件
25		
26		

ITEM	PART NO.	DESCRIPTION
27		
28		
29		
30		
31		
32		
33		
34		
35		
36		
37		
38		
39		
40		
41		
42		
43		
44		
45		
46		
47		
48		
49		
50		
51		
52		

气缸驱动机构 RBL05-118-03-00A

RBL05-118-03-08-00A

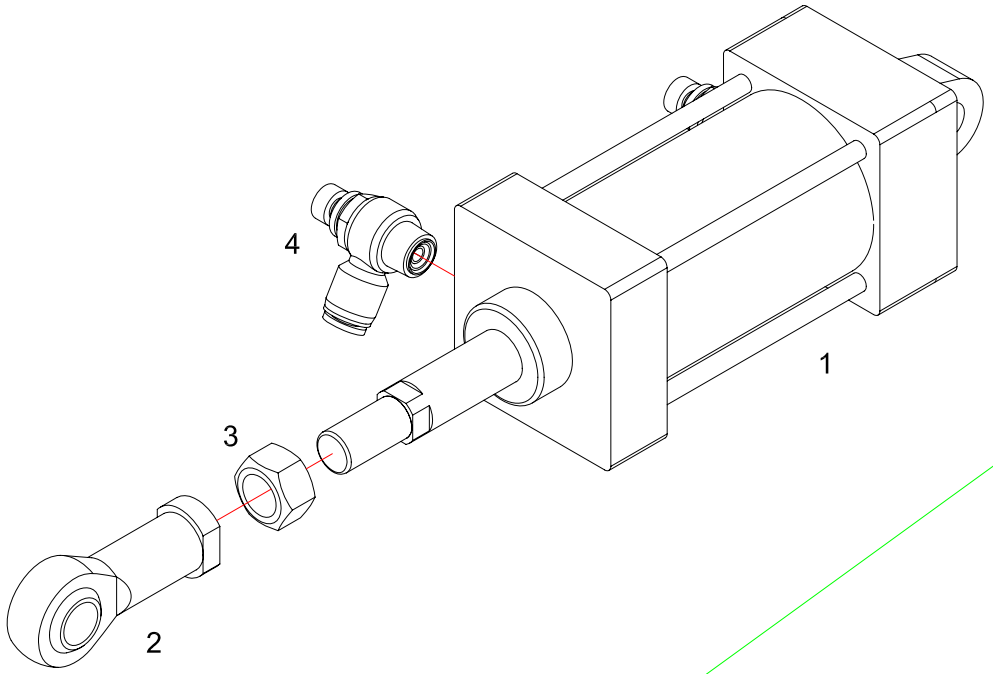

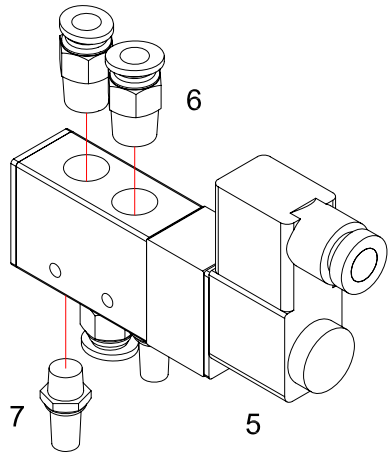

RBL05-118-03-07-00A

ITEM	PART NO.	DESCRIPTION
1	Ø63X75	气缸（带单耳）
2	SI 16F M16X1.5	关节轴承
3	GB6170-86 M16X1.5	六角螺母
4	3/8”-8	节流阀
5	4V210-08	二位五通电磁阀
6	1/4”-8	二通快接
7	1/8"	消声器
8		
9		
10		
11		
12		
13		
14		
15		
16		
17		
18		
19		
20		
21		
22		
23		
24		
25		
26		

ITEM	PART NO.	DESCRIPTION
27		
28		
29		
30		
31		
32		
33		
34		
35		
36		
37		
38		
39		
40		
41		
42		
43		
44		
45		
46		
47		
48		
49		
50		
51		
52		

电机驱动机构 RBL05-118-03-00B

RBL05-118-03-07-00B

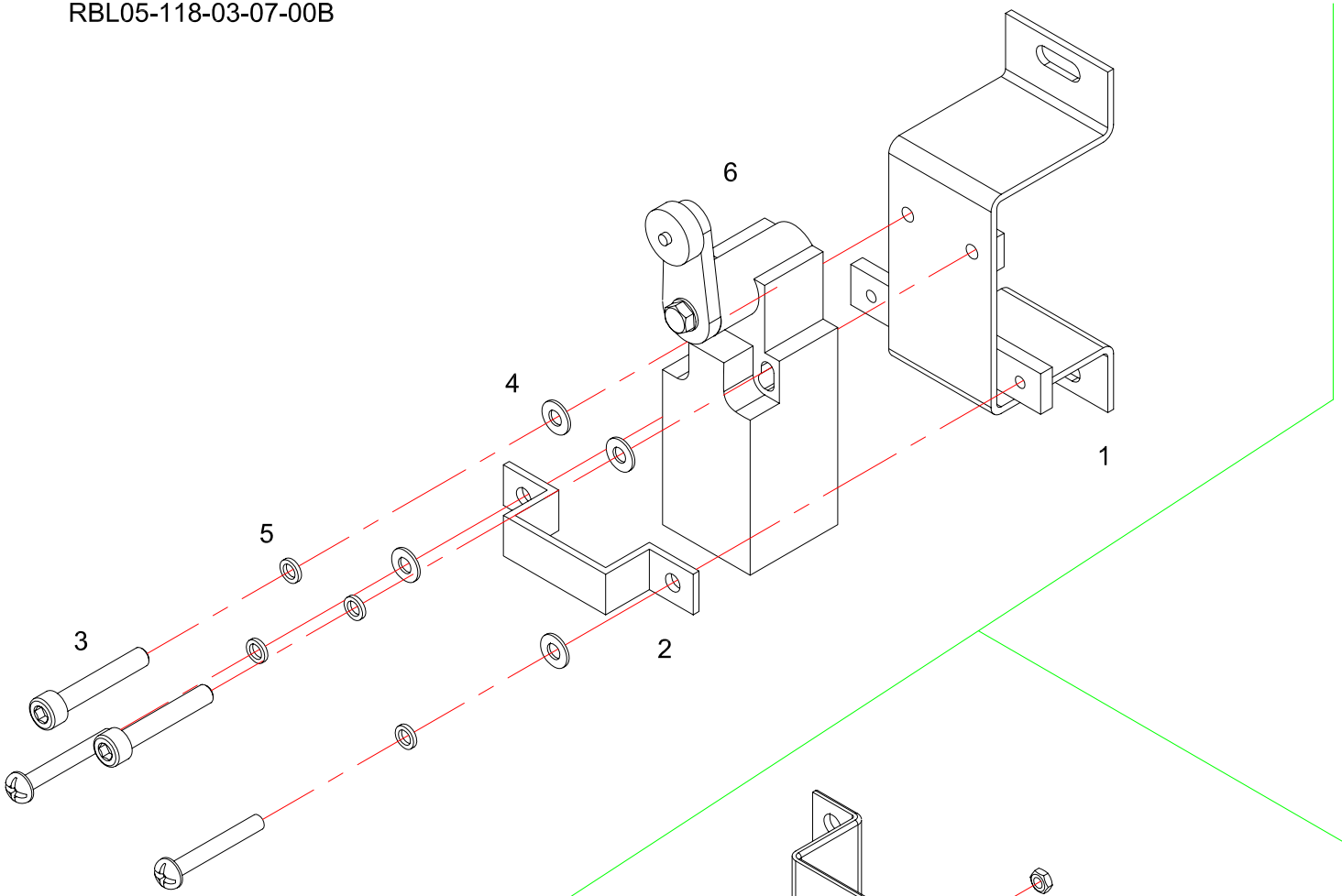

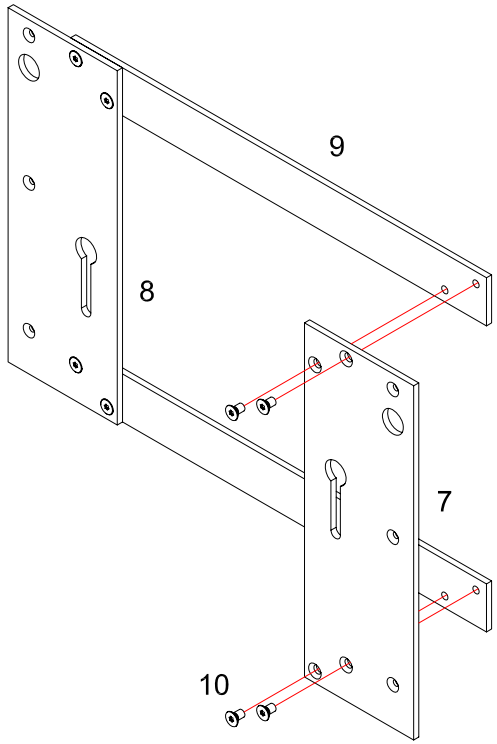

RBL05-118-03-03-00

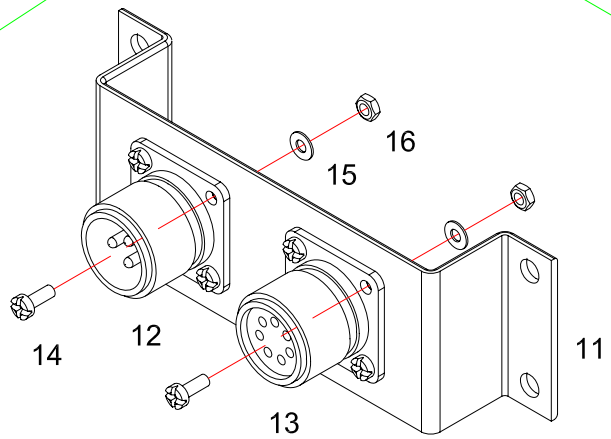

RBL05-100-08-09-00

ITEM	PART NO.	DESCRIPTION
1	RBL05-118-03-07-02-00B	限位开关安装板
2	RBL05-118-03-07-01B	夹紧弯板
3	GB818-85 M4X30	十字槽盘头螺钉
4	GB97.1-85 4	平垫圈
5	GB93-87 4	弹簧垫圈
6	TV1H236-11Z	限位开关
7	RBL05-118-03-03-01	安装板 1（左、右）
8	RBL05-118-03-03-03	安装板 2（左、右）
9	RBL05-118-03-03-02	连接条
10	GB2673-86 M6X10	内六角沉头螺钉
11	RBL05-100-08-09-01	插座板
12	P20J4Z	四芯插座
13	P20J7Z	七芯插座
14	GB823-88 M3X10	十字槽小盘头螺钉
15	GB97.1-85 3	平垫圈
16	GB/T 6182-2000 M3	六角锁紧螺母
17		
18		
19		
20		
21		
22		
23		
24		
25		
26		

ITEM	PART NO.	DESCRIPTION
27		
28		
29		
30		
31		
32		
33		
34		
35		
36		
37		
38		
39		
40		
41		
42		
43		
44		
45		
46		
47		
48		
49		
50		
51		
52		

摆臂升降组件 RBL05-118-04-00

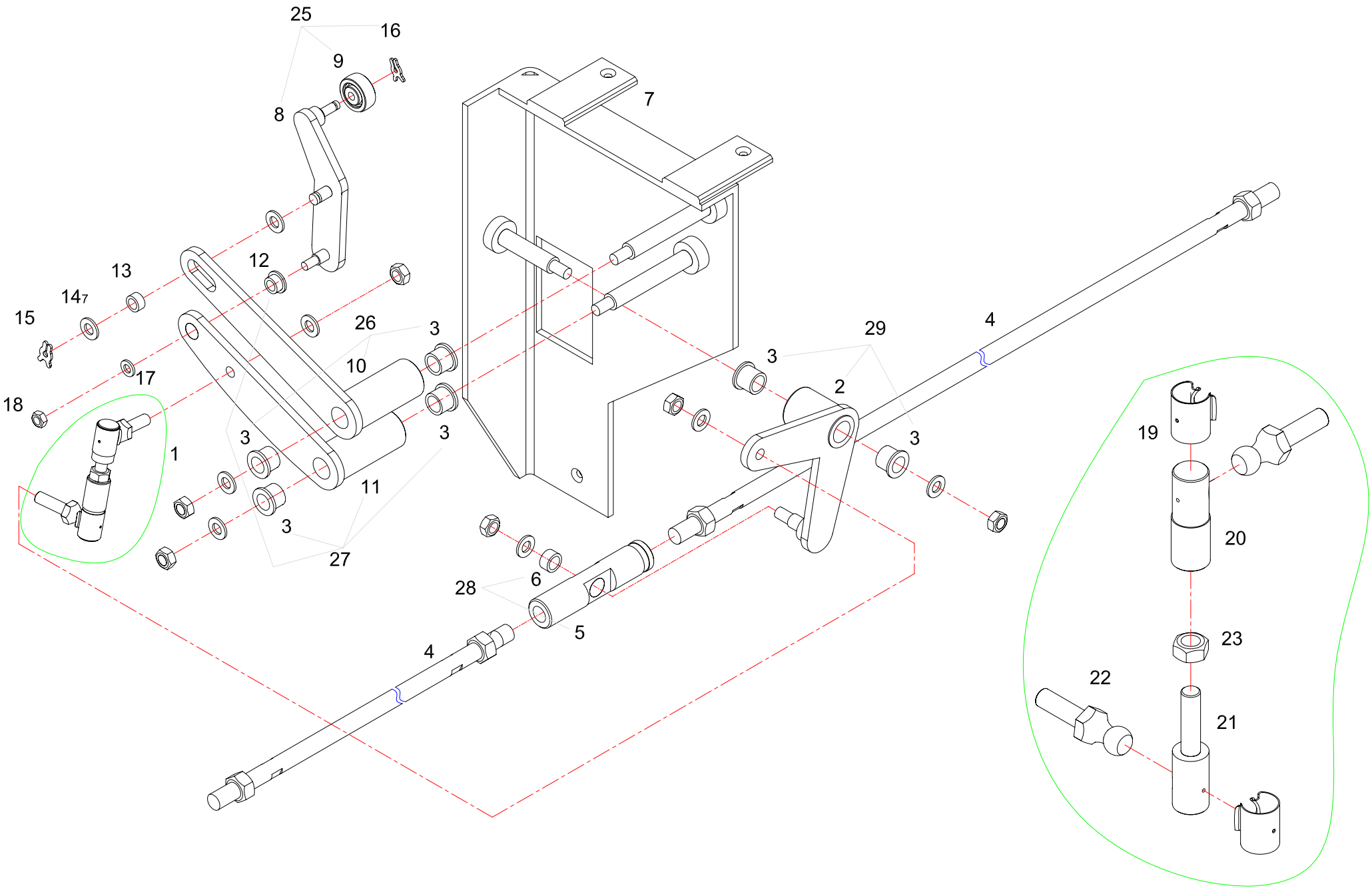

ITEM	PART NO.	DESCRIPTION
1	RBL05-118-04-01-00	传动螺杆
2	RBL05-118-04-02-01-00	摆臂焊件（1）（左、右）
3	RBL05-118-03-02-02	铜套（1）
4	RBL05-118-03-05-00	连杆组件
5	RBL05-117-03-03-01	连杆接
6	RBL05-117-03-03-02	铜衬套
7	RBL05-118-04-04-00	安装板组件（2）（左、右）
8	RBL05-118-04-06-01-00	顶臂焊件（左、右）
9	RBL05-118-04-06-02-00	滚轮组件
10	RBL05-118-04-07-01-00	摆臂焊件（3）
11	RBL05-118-04-08-01-00	摆臂焊件（2）
12	RBL05-118-04-08-02	铜套（2）
13	RBL05-118-04-09	滚套
14	GB97.1-85 8	平垫圈
15	BLB001-08 8	X形档圈
16	BLB001-06 6	X形档圈
17	GB97.1-85 6	平垫圈
18	GB/T 6182-2000 M6	锁紧螺母
19	RBL05-118-04-01-01	弹性定位夹
20	RBL05-118-04-01-02	螺轴套
21	RBL05-118-04-01-03	可调螺杆
22	RBL05-118-04-01-04	球头螺栓
23	GB6170-86 M8	螺母
24	GB/T 6182-2000 M8	锁紧螺母
25	RBL05-118-04-06-00	顶臂组件
26	RBL05-118-04-07-00	摆臂组件（3）

ITEM	PART NO.	DESCRIPTION
27	RBL05-118-04-08-00	摆臂组件（2）
28	RBL05-117-03-03-00	连杆接组件
29	RBL05-118-04-02-00	摆臂组件（1）
30		
31		
32		
33		
34		
35		
36		
37		
38		
39		
40		
41		
42		
43		
44		
45		
46		
47		
48		
49		
50		
51		
52		

VIA BOWLING PRODUCTS

上海中路实业有限公司

中国上海南汇区三灶工业园区 888 号

电话：+86-21-58037139　58037258

传真：+86-21-58037140　58037623

邮件：into@viabowlingproducts.com

网址：http://www.viabowlingproducts.com